SINTAI 新台通商
壓鑄機，製品，自動化周邊，技術連鎖服務
Die-casting Machine · Products · Automatic Peripheral Equipment · Technical Service
www.sintai-corp.com
TEL：+886-2-86982393 服務處：台北•台中•上海•廣東•山東

# PF吹氧機

## 压铸用吹氧真空处理机

新台通商股份有限公司

# PF吹氧真空铸造法

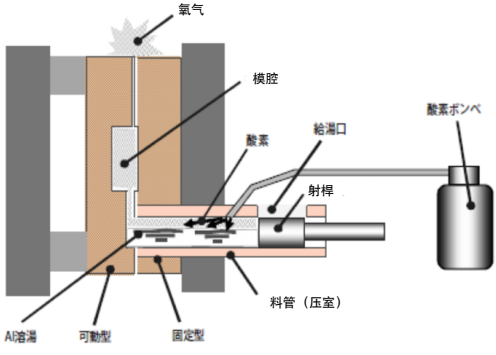


模腔及料管内部

空气

↓

氧气

↓

$4AL + 3O_2 = 2AL_2O_3$

化学反应

零件不包含空气

# SINTAI 新台通商

## 服務據點／サービス拠点

### 新台通商總部

新北市汐止區新台五路一段77號17F-1

Head Office： 221,17F-1,No.77,Xin Tai Wu Rd., Xizhi District, New Taipei City Taiwan
TEL:+886-2-8698-2393
FAX:+886-2-8698-2395
kyu@sintai-corp.com

### 東京服務處（日本東京）

JapanTokyo Office：
TEL:+81-80-5460-8141
tokyo@sintai-corp.com

### 兴钛通贸易（上海）有限公司

新台通商上海分公司

上海市松江区荣乐东路2369弄1号601室

Shanghai Office： Rm.601,No.1,Aly.2369,E.Rd.RongYue, Dist.Songjiang,Shanghai City
TEL: +86-21-6776-5913
FAX: +86-21-6776-5712
xingtao2014@sintai-corp.com

### 新台通商广东直营服务处

深圳市龙岗区平湖镇华南城2号交易广场一楼D077

Guangdong Office: Exchange Plaza1F, D077,China South City2 Pinghu Town, Longgang District,Shenzhen, Guangdong Province, China
TEL: +86-755-89342669
FAX: +86-755-89342669
kyu@sintai-corp.com

### 上海技术连锁服务处：上海备备机电设备有限公司

上海市松江区中山东路东外街36弄5号402室

Shanghai Technical Chain: 402 No.5 36 Lane Dongwai st, Zhongshan East Rd,Songjiang District,Shanghai, China
TEL: +86-13564728439
linxinyi@sintai-corp.com

### 广东技术连锁服务处：深圳华南耀辉贸易有限公司

广东省东莞市凤岗镇雁田村布垄工业区一横路4号

Guangdong Technical Chain: No4.Yi Heng Road,Bulong Industrial zone,Yantian Village,Fenggang Town, Dongguan City,Guangdong Province,China
TEL: +86-769-82757691
zhangdaohui@sintai-corp.com

### 山东技术连锁服务处

山东省金乡县街景苑小区

Shandong Technical Chain: Yujing Residential Jinxiang County,Shandong, Province China
TEL: +86-13686373992
zhangyuqiang@sintai-corp.com